Klemmkasten-Unterseite Plan schleifen !
Klemmkasten nicht erden !

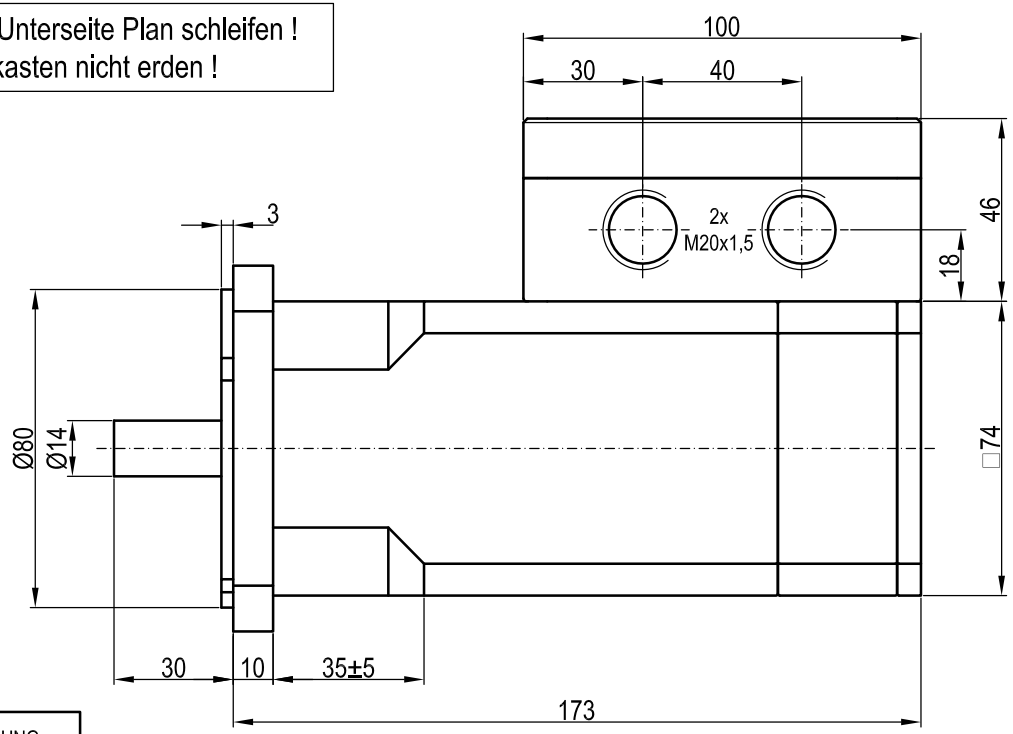

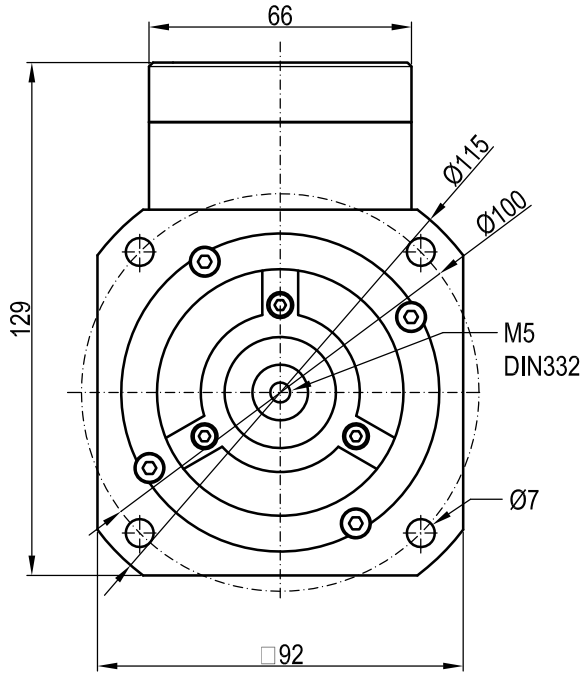

KLEMMENBELEGUNG		
Pin	Farbe	Signal
1	gn/ge	GND
2	ws	R Motor
3	bl	S Motor
4	rt	T Motor
5	gr	Thermosch.
6	gr	Thermosch.
7	sw	S1 cos+
8	rt	S3 cos-
9	bl	S4 sin+
10	ge	S2 sin-
11	rt/ws	Erregerw. R1R
12	sw/ws	Erregerw. R2L

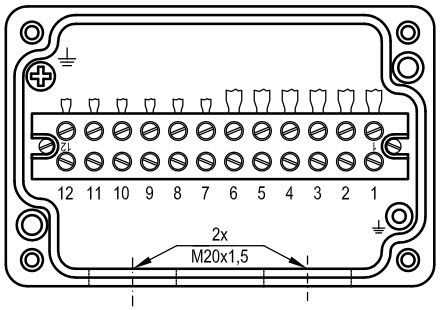

Pos.	Artikel-Nummer	Artikel-Bezeichnung	Menge
4	WS-Material	Kabelschuhe	12
3	MK2/12	Klemmleiste 12pol	1
2	57,010	Klemmkasten 100x66x46	1
1	M406C-00101-7	AC-Servomotor	1

AHS Antriebstechnik

(Verwendungszweck) 200211

Maßstab | (Gewicht)

(Artikelnummer) M406C-00101-Y

	Datum	Name
Bearb.	20.07.2013	M. Rittberger
Gepr.	02.08.2013	F. Seidel
Norm		

(Bezeichnung)
AC-Servomotor M406C
mit Klemmkasten und Sonderbelegung

AHS Antriebstechnik GmbH
Im Waldfrieden 1
64319 Pfungstadt

(Zeichnungsnummer) 800186

Blatt 1 v 1

Zust	Änderung	Datum	Name

(Urspr.:) CZ

alle Maße in mm