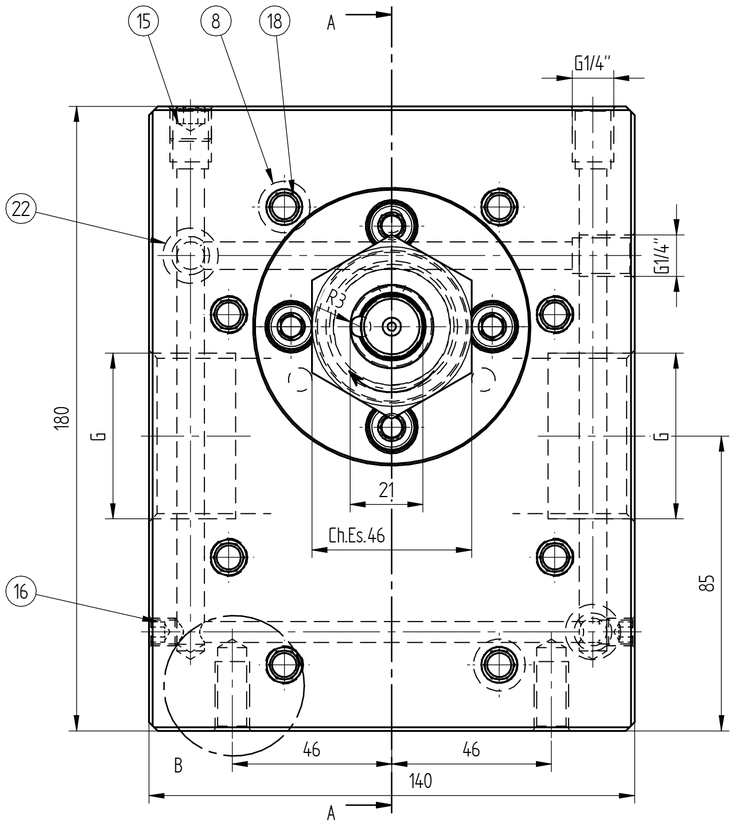

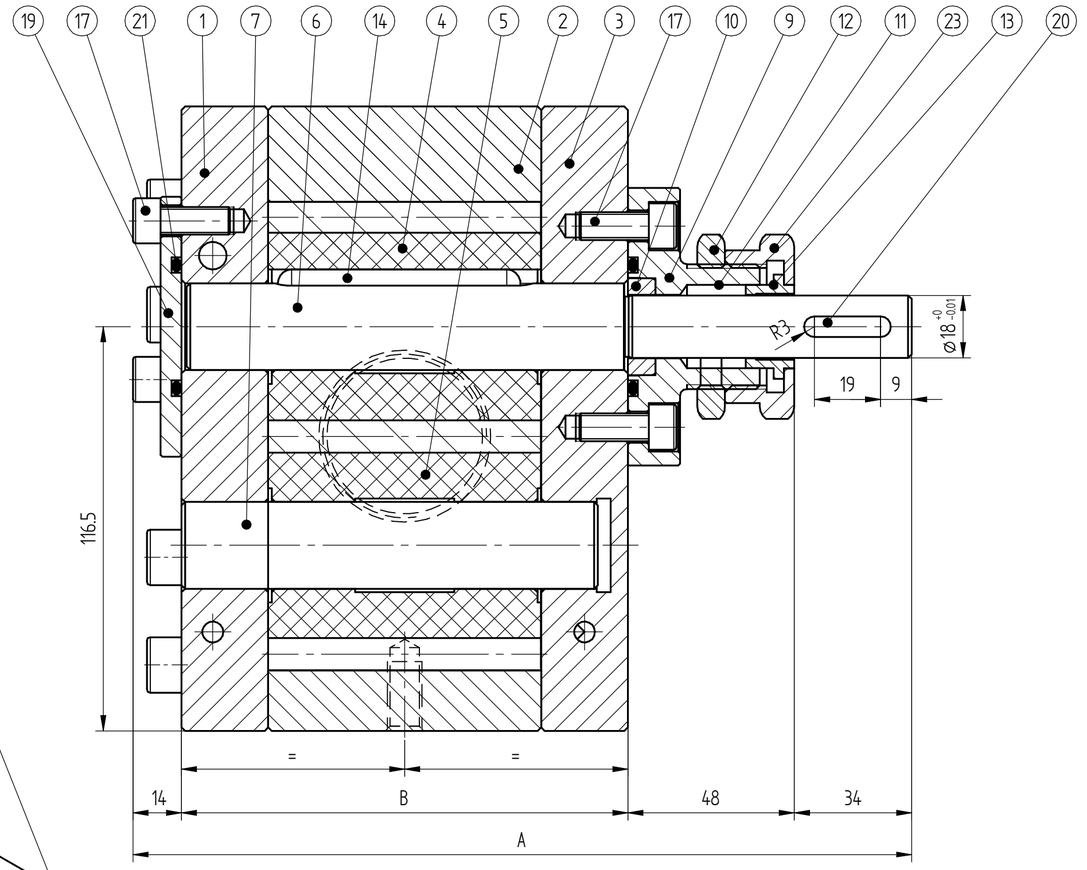

Sezione A-A

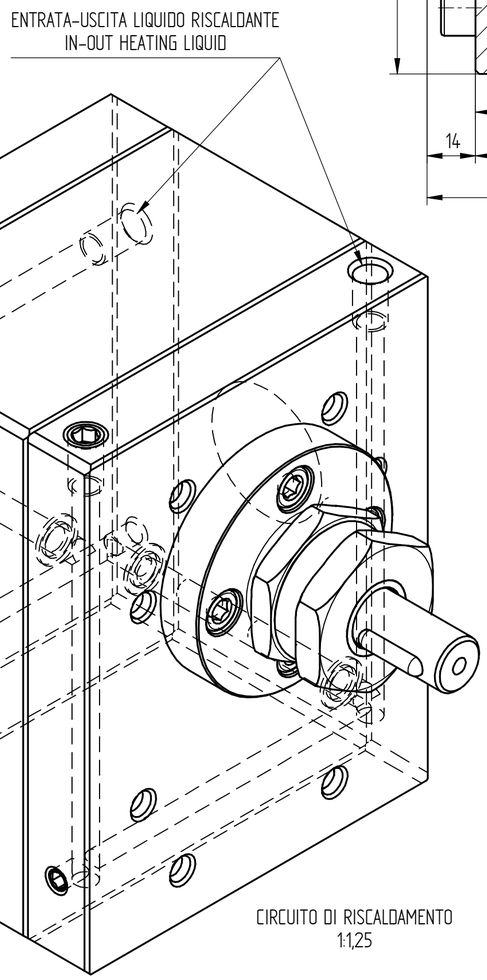

CIRCUITO DI RISCALDAMENTO
1:1,25

SENSO DI ROTAZIONE ORARIO
CLOCKWISE ROTATION

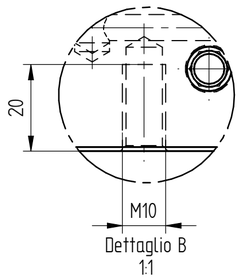

Dettaglio B
1:1

TABELLA DIMENSIONI-Dimension table				
Codice-Code	VLR08951	PLR120012BD02		
Capacity [cc/rev]	140	120		
A [mm]	224.7	214.9		
B [mm]	128.7	119.1		
Ports Dimension G	G1 1/2	G1		
Mass [kg]	23.6	22.4		
Note:		CAM,CNP DLC		

DENOMINAZIONE / Title

POMPA DOSATRICE RISCALDATA PORTATA DA 30 A 140 cc/g

Heated metering pump capacity from 30 to 140 cc/r

N. DISEGNO Drawing No. VLR08950

REV. Rev. 00

Sostituisce il dis. Superseeds

SCALA/Scale 1:1

MODIFICHE Revisions

N° Mod Job No	NOTE	DATA Date

FIRMA/Sign.

Disegn./Dwn. LUCA

Visto/CK'D Fabio.Bavaresco

Disegnato : 15/03/2023 | Modificato : 19/09/2023 | Stampato : 19/09/2023

Peso grezzo Unref. weight

Peso finito Ref. weight

MVV GEAR PUMPS

DISEGNO PROTETTO A TERMINE DI LEGGE - PROPRIETA' RISERVATA