농,축,산업용 환풍기 (Industrial Ventilator)

제품명 Model	전원 Source (V)	날개크기 Blade Size (cm)	주파수 Fre-quency (Hz)	전류 Currecnt (A)	소비전력 Power Input (W)	회전수 Revolution per minute (RPM)	모터출력 Motor Output (KW)	극수 Pole (P)	최대풍량 Air Volume (CMM)	(CFM)	최대정압 Air Pressure (mmAq)	(pa)	중량 Weight (kg)
DIF-804	3Ø 220/440V	68	50 60	4.80/2.40 5.80/2.90	1,200 1,850	1,420 1,740	2.2	4	450 550	15,890 19,420	20 30	197 295	40
DIF-806	1Ø 220V	68	50 60	2.80 4.00	500 775	930 1,100	0.6	6	380 450	13,420 15,890	5 7	50 70	38
	3Ø 220/380V	68	50 60	2.90/1.65 3.30/1.90	430 800	960 1,130	0.6	6	380 450	13,420 15,890	5 7	50 70	38
DIF-808	1Ø 220V	80	50 60	3.25 3.75	520 720	680 745	0.4	8	275 300	9,710 10,595	6 7	60 70	38
	3Ø 220/380V	80	50 60	2.42/1.40 2.50/1.45	430 590	690 780	0.4	8	275 300	9,710 10,595	6 7	60 70	38

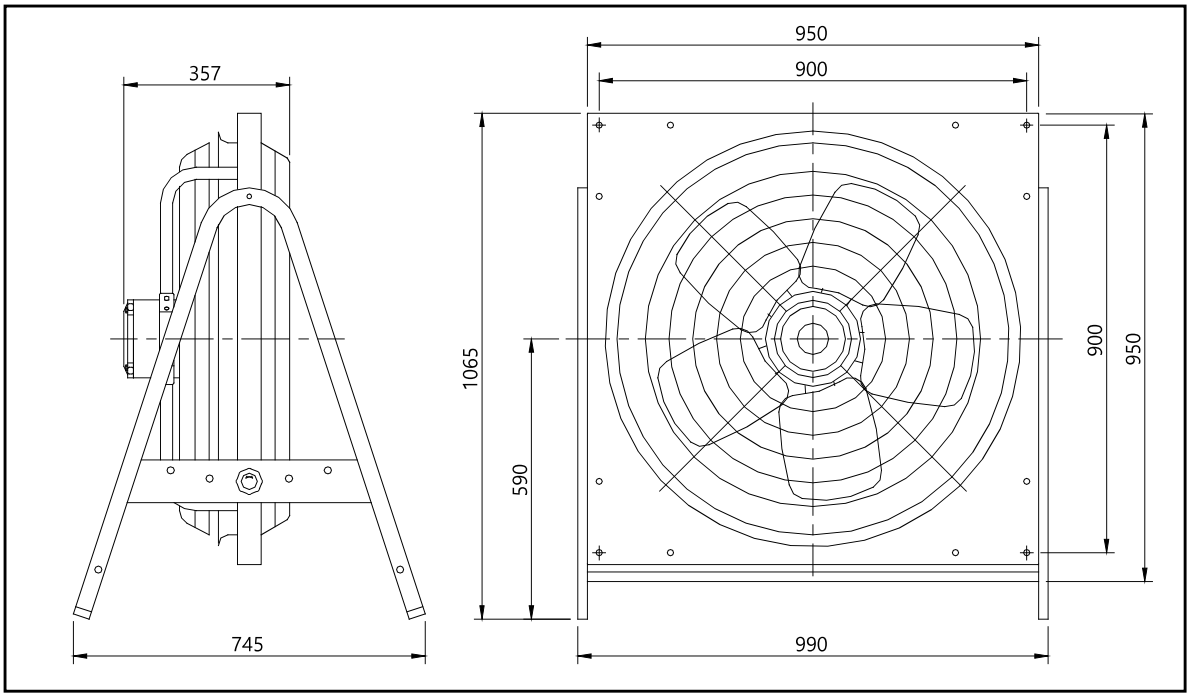

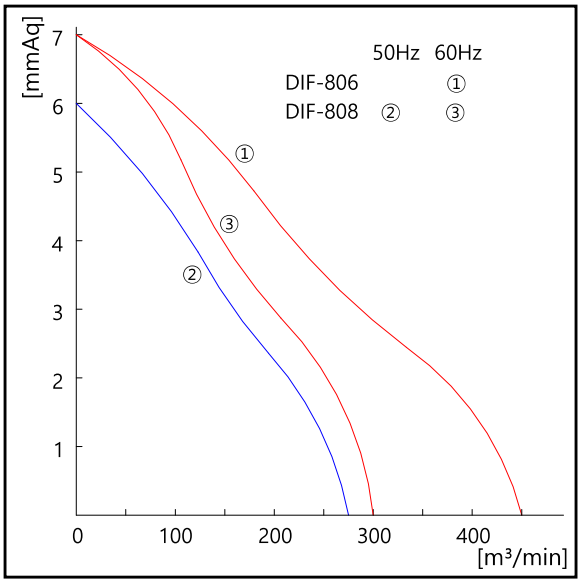

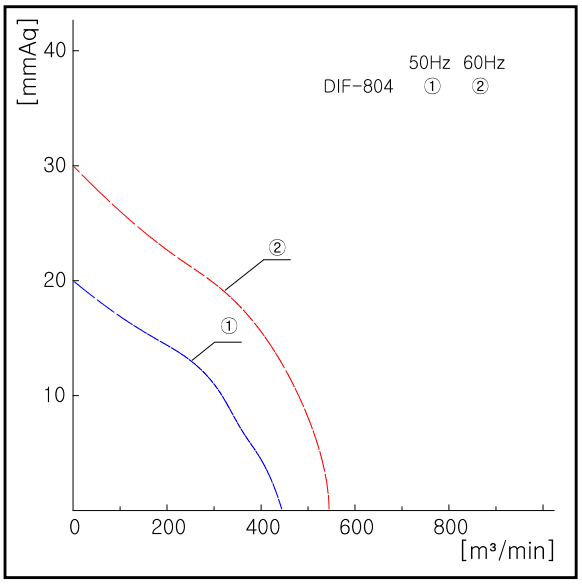

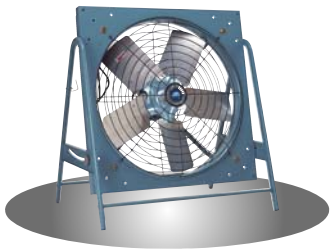

◈ DIF-804/806 바퀴부착가능

◈ 제품 특징
- 저소음, 고풍압을 요하는 곳에 적합
- 설치 상태에서 모타와 날개의 분리가 가능해 점검 및 보수용이
- 밀폐형 모타 사용으로 제품 수명이 길다

◈ 제품 사용장소
- 공장, 창고, 상점 등의 환기 및 급배기
- 축사, 비닐하우스 등의 환기 및 급배기

◈ Feature
- Low noise, Strong blowing fan.
- Blade is possible to be detached from motor after installation. Easy for inspection or repair.
- Long Longevity with hermetical motor case.

◈ Available place.
- Ventilating and exhausting of factory, warehouse, store
- Ventilation and exhausting of cattle shed, green house

◈ 본 제품의 사양은 품질개선을 위하여 예고없이 변경되는 경우가 있습니다.

작성일 : 2022년 8월