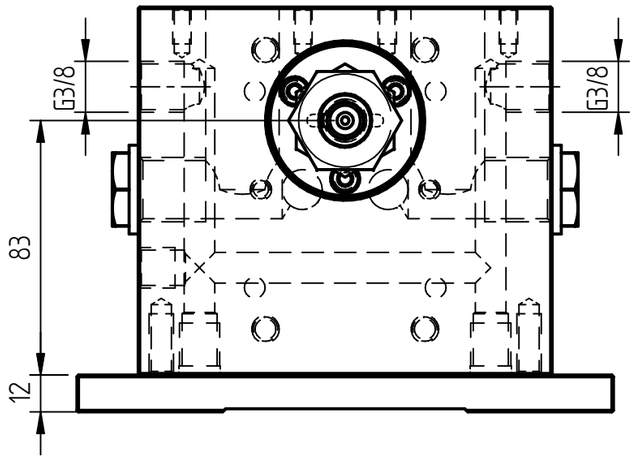

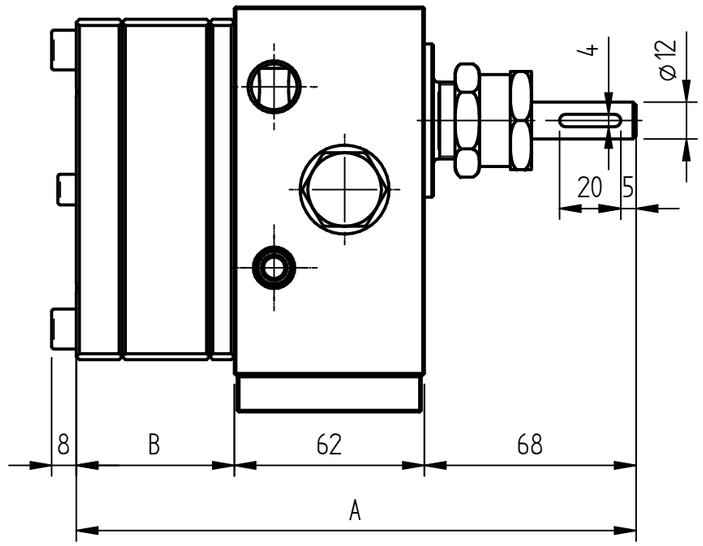

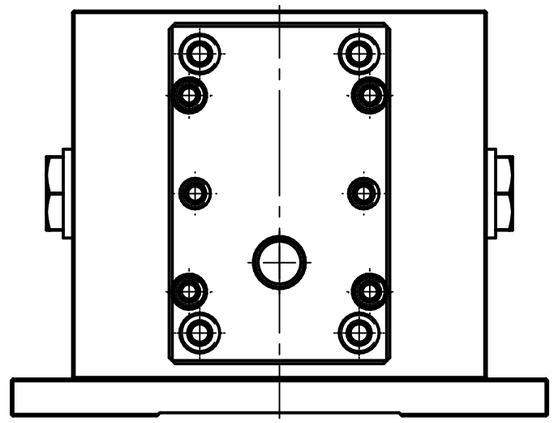

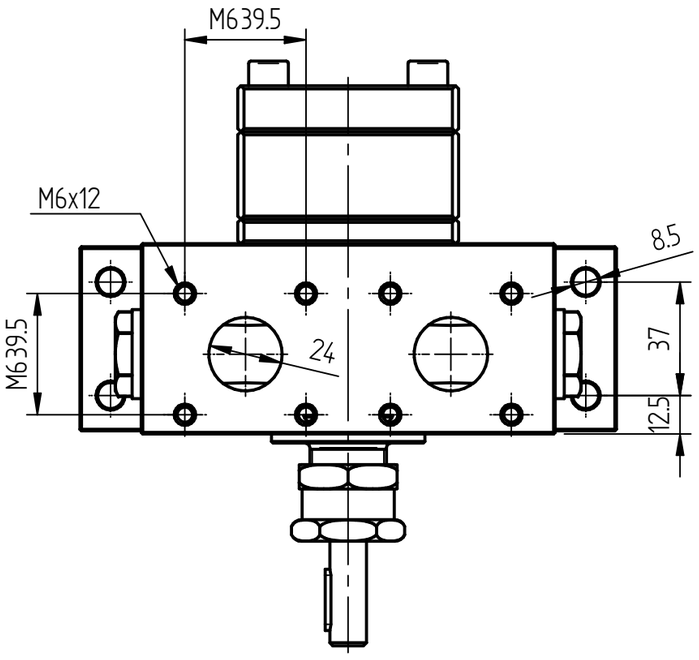

SENSO DI ROTAZIONE ORARIO
CLOCKWISE ROTATION

TABELLA DIMENSIONI-Dimension table					
Codice-Code	PLR01001DBD01	PLR01501DBD01	PLR02001DBD01	PLR02501DBD01	
Capacity [cc/rev]	*10*	*15*	*20*	*25*	
A [mm]	*172*	*174.4*	*181.5*	*189.5*	
B [mm]	*42*	*44.4*	*51.5*	*59.5*	
Mass [kg]	-	-	*10.3*	-	

DENOMINAZIONE / Title

POMPA AD INGRANAGGI PER POLIURETANO, COLLANTI E COLORANTI DA cc/rev 10 A 30

Gears pump for polyurethane, adhesive agents and dyes capacity from cc/rev 10 to 30

N. DISEGNO Drawing No. PLRXXX01DBDXC

REV. Rev. 00

Sostituisce il dis. Superseeds PLR02001DBD01

SCALA/Scale 1:2

MODIFICHE Revisions	N° Mod. Job No.	NOTE	DATA Date
	1		
	2		
	3		
	4		

FIRMA/Sign.

Disegn/Dwn. luca

Visto/CK'D ma

Disegnato : 25/01/2018 | Modificato : 19/11/2018 | Stampato : 19/11/2018

Peso grezzo: Unref. weight

Peso finito: Ref. weight

MVV GEAR PUMPS

DISEGNO PROTETTO A TERMINE DI LEGGE - PROPRIETA' RISERVATA

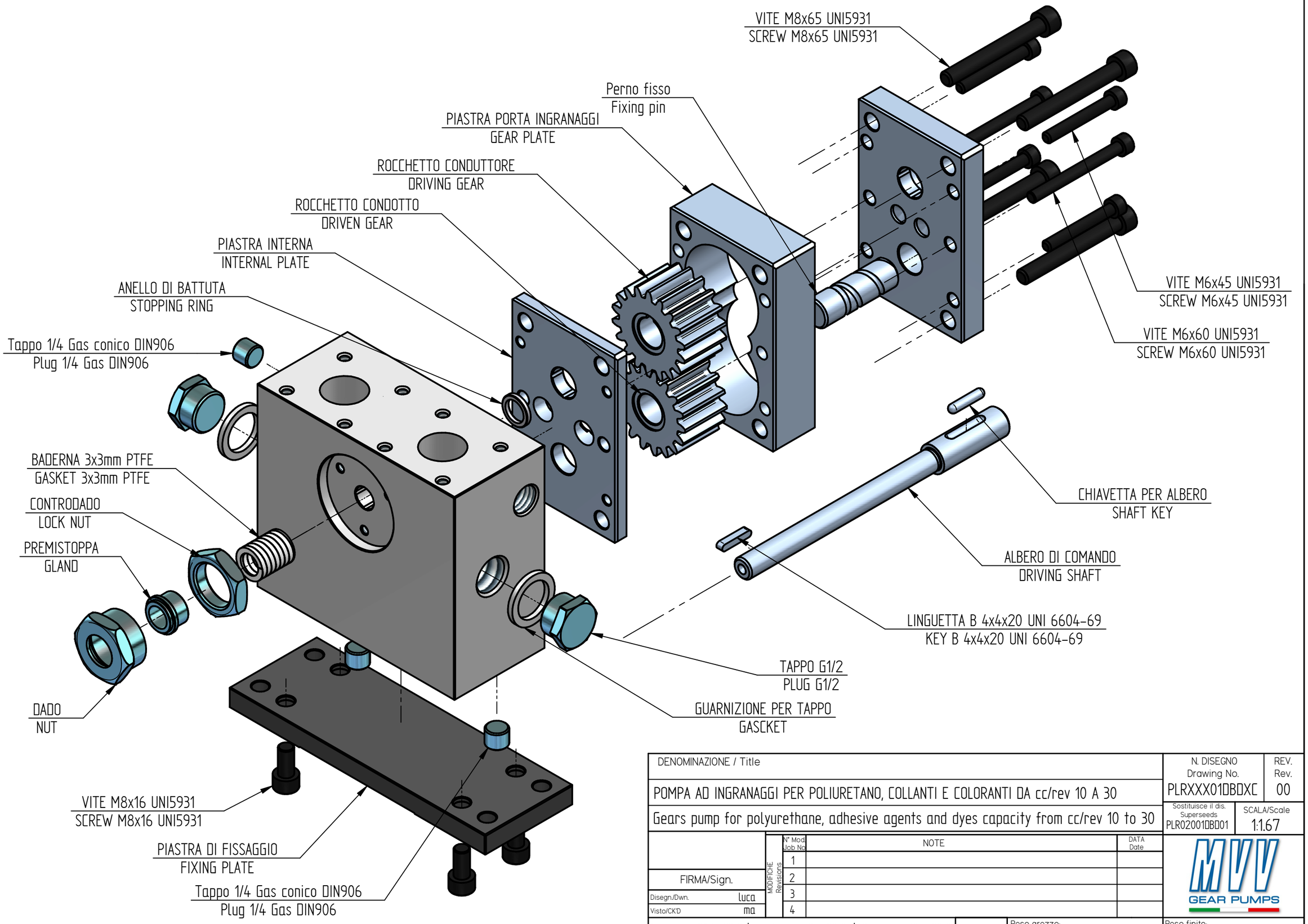

DENOMINAZIONE / Title

POMPA AD INGRANAGGI PER POLIURETANO, COLLANTI E COLORANTI DA cc/rev 10 A 30

Gears pump for polyurethane, adhesive agents and dyes capacity from cc/rev 10 to 30

N. DISEGNO Drawing No.	REV. Rev.
PLRXXX01DBDXC	00
Sostituisce il dis. Superseeds: PLR02001DBD01	SCALA/Scale: 1:1.67

MODIFICHE Revisions	N° Mod. Job No	NOTE	DATA Date
	1		
	2		
	3		
	4		

FIRMA/Sign.

Disegn./Dwn. luca

Visto/CK'D ma

Disegnato : 25/01/2018 | Modificato : 19/11/2018 | Stampato : 19/11/2018

Peso grezzo: Unref. weight

Peso finito: Ref. weight

MVV GEAR PUMPS

DISEGNO PROTETTO A TERMINE DI LEGGE - PROPRIETA' RISERVATA